Serrure à larder en laiton avec bouton pour WC

Prix du produit :

253,20 € taxe inclu

Codes produits :

Référence 4179/LA/90
EAN13 : -
CUP : -

caractéristiques du produit :

Composition: Laiton
Dimensions: 78 x 50 mm
Épaisseur: 12 mm
Entraxe / empattement: 55 mm
Fabrication: Allemagne

Attributs du produit :

Description brève du produit :

Ensemble serrure à larder et sa poignée de type bouton tournant en laiton poli avec un indicateur vert et rouge.

Ce système d'ouverture et de fermeture s'adapte parfaitement à une porte de toilette afin d'indiquer leur disponibilité.

Il est adapté à un carré de 7mm. En cas d'urgence, la porte peut être ouverte avec un tournevis par l'extérieur.

Description du produit :

Caractéristiques

- Serrure à larder pour WC en laiton massif

- Effet ciselé de précision
- Finition polie miroir non vernie
- Fabrication artisanale Française
- Visserie à bois en laiton incluse

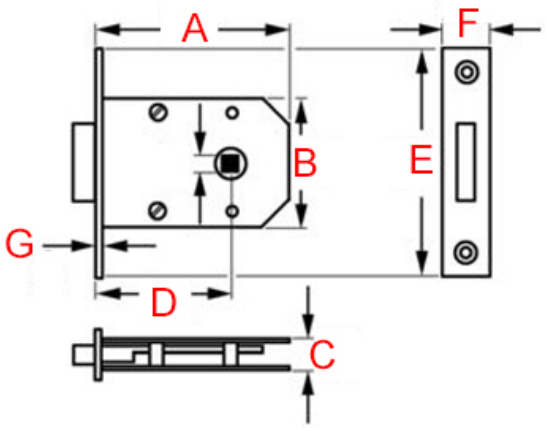

Référence	dimensions (AxBxC)	coffreEntraxe (D)	Diamètre têtière (ExFxG)
4179/LA/90	78 x 50 x 12 mm	55 mm	90 x 20 x 3 mm

Questions fréquemment posées

- 1. Comment se fixe cette serrure ?
    - La serrure à larder se fixe à l'intérieur de la porte. La poignée est à insérer dans le trou carré de la serrure, coté intérieur de la pièce, puis côté extérieur emmanchez le voyant vert/rouge sur le carré de la porte. Terminez par visser au 4 angles la platine.
- 2. Cette serrure existe-t-elle dans d'autres finitions ?
    - Cette serrure existe également en laiton chromé, sur commande, dans un délai de 3 à 4 semaines en moyenne.

à savoir

Cette serrure est fabriquée à la main avec un soin particulier, ce qui signifie qu'il peut y avoir des variations dans le laiton. Cela ajoute un caractère unique et authentique à cette pièce.

Le laiton massif est résistant à toutes les conditions climatiques sans altérer la matière et la qualité. Mais de par sa nature, le laiton évoluera dans le temps. Cette serrure étant en laiton poli non verni, sa teinte est vouée à changer.

En effet, elle réagira à l'air et à l'humidité ; se patinera avec le temps en créant des variations de teintes. Un bon coup d'huile de coude permettra de retrouver tout son éclat d'origine. Pour cela, découvrez tous nos produits d'entretien.

Galerie de produits :