Verrou de sûreté en laiton 62 x 53 mm

Prix du produit :

90,70 € taxe inclu

Codes produits :

Référence 3530/LA
EAN13 : -
CUP : -

caractéristiques du produit :

Composition: Laiton
Dimensions: 20 mm (cylindre)
Diamètre: 62 x 53 mm
Épaisseur: 12 mm
Fabrication: Italie

Attributs du produit :

Description brève du produit :

Le verrou de sûreté en laiton mesure 62 x 53 mm. Fabriqué en laiton durable, il est conçu pour renforcer la sécurité des portes.

Ce dispositif est généralement monté sur la porte et le cadre, activé à l'aide d'une clé ou d'une poignée, et offre une protection supplémentaire contre les intrusions non autorisées.

Son design est esthétique avec une finition en laiton poli.

Quincaillerie laiton de fabrication italienne.

Description du produit :

Caractéristiques

- Serrure robuste

- Gâche et têtière de finition polie miroir non vernie (polissage en tonneau)
- Fabrication de précision allemande
- Visserie à bois en laiton incluse

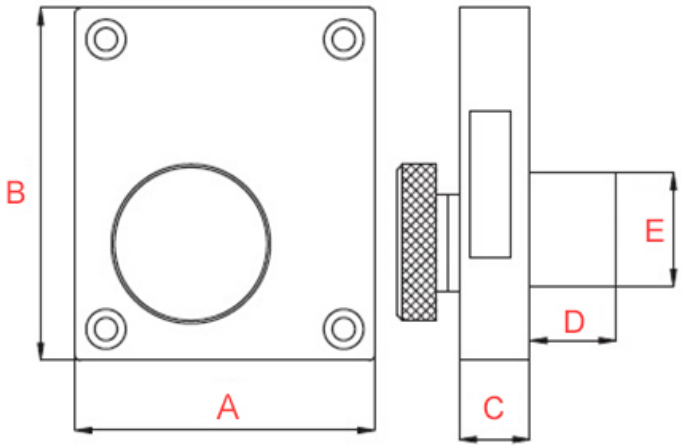

Référence	Dimensions coffre (AxB)	Épaisseur coffre (c)	Dimensions cylindre (DxE)
3530/LA	53x62 mm	12 mm	20 x 20 mm

Questions fréquemment posées

- 1. Quel coté de serrure dois-je choisir ?
    - Pour ce modèle de serrure, il n'y a pas de coté gauche ou droit. Cette serrure est réversible.
- 2. Cette serrure existe-t-elle dans d'autres finitions ?
    - Cette serrure existe également en laiton chromé sur commande, dans un délai de 2 semaines environ.
- 3. Cette serrure existe-t-elle dans d'autres variantes ?
    - Cette serrure en applique n'existe pas dans d'autres variantes.

à savoir

Cette serrure est fabriquée à la main avec un soin particulier, ce qui signifie qu'il peut y avoir des variations dans le laiton. Cela ajoute un caractère unique et authentique à cette pièce.

Le laiton massif est résistant à toutes les conditions climatiques sans altérer la matière et la qualité. Mais de par sa nature, le laiton évoluera dans le temps. Cette serrure étant en laiton poli non verni, sa teinte est vouée à changer.

En effet, elle réagira à l'air et à l'humidité ; se patinera avec le temps en créant des variations de teintes. Un bon coup d'huile de coude permettra de retrouver tout son éclat d'origine. Pour cela, découvrez tous nos produits d'entretien.

Galerie de produits :